LE NOSTRE PROPOSTE

Filare basic doppio con letto e copertura

16 mm 4mm

Segui le istruzioni fornite in questo documento per costruire in nove passaggi il tuo filare!

Per prima cosa (1) dovrai assemblare le pareti del letto e poi realizzare i montanti verticali (2) e poi unirli (3).

Ti verrà spiegato come montare i traversi (4) e come realizzare la prima fila (5) la seconda (6) e per ultima la griglia finale dei traversi (7).

Infine dovrai preparare la copertura (8) e chiudere la tua struttura (9).

Per costruire questo filare avrai bisogno dei seguenti accessori e pannelli:

Per il doppio filare:

- Profilo 4 vie femmina (8 pz. lunghi 2050mm)
- Profilo 4 vie femmina (8 pz. lunghi 494mm)
- Profilo 4 vie femmina (6 pz. lunghi 694mm)
- Profilo ad uncino (54 pz. lunghi 20mm)
- Profilo Puntale (8 pz)
- Tappo doppio (8 pz)
- Tappo di collegamento (48 pz)
- Profilo U maschio (32 pz. lunghi 500mm)
- Profilo U maschio (16 pz. lunghi 365mm)

Per sostituire le viti e bloccare i traversi

Per il letto:

- Profilo U maschio (16 pz. lunghi 810mm)
- Profilo U cornice (4 pz. lunghi 700mm)
- Profilo U cornice (12 pz. lunghi 500mm)

Per il tetto:

- Profilo F per 4 mm (2pz. lunghi 1613mm)
- Profilo F per 4mm (2pz. lunghi 775mm)

Accessori

- Pannello 16 mm (6 pz dim. 18x49 cm)
- Pannello 16 mm (2 pz dim. 18x74 cm)

Pannelli

- Lastra 4 mm (1 pz dim. 98x181 cm)

Lastre

FASE 1. ASSEMBLAGGIO PARETI DEL LETTO

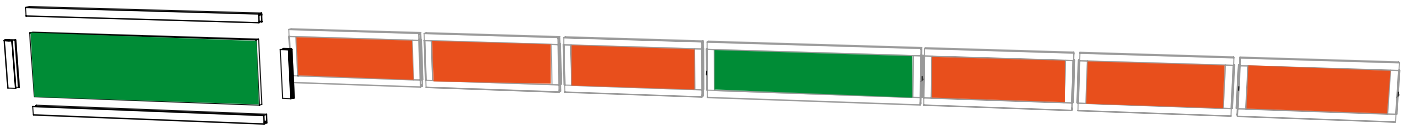

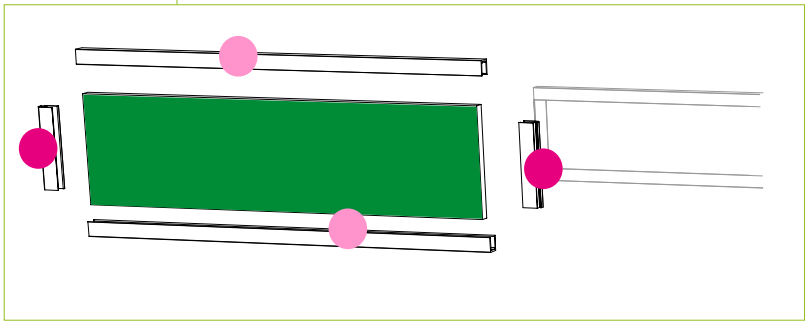

Lato corto delle lastre:
applicare i profili U maschio (15cm) su ogni lato delle lastre a disposizione.
Lato lungo delle lastre:
applicare i profili U cornice
(76cm sulle pareti più lunghe)
(51cm sulle pareti più corte)

PARETE LUNGA 692MM
PARETE CORTA 492MM

FASE 2. REALIZZAZIONE DEI MONTANTI VERTICALI

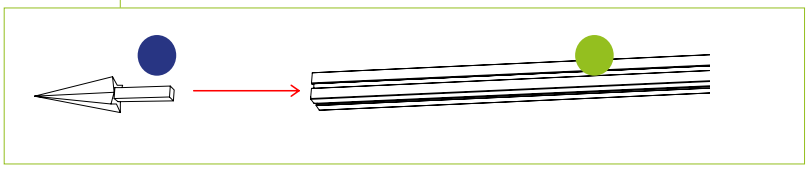

Applicare sulla sommità di ogni profilo 4 vie femmina il corrispettivo profilo puntale.
Per facilitare le fasi successive, contrassegnare i primi 20cm di ogni profilo 4 vie femmina. Tale lunghezza è pari alla porzione cdi profilo che andrà in profondità nel terreno.

FASE 3. ASSEMBLAGGIO MONTANTI VERTICALI E PARETI LETTO

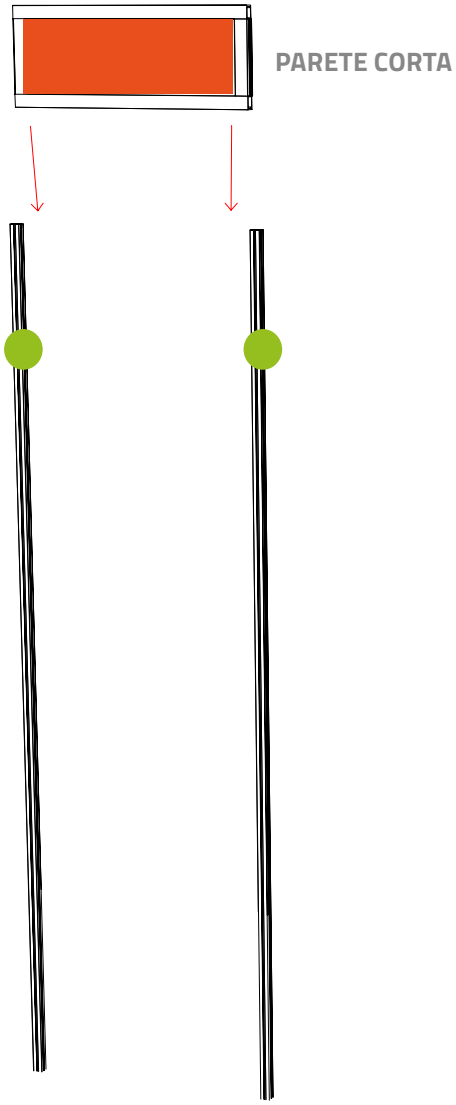

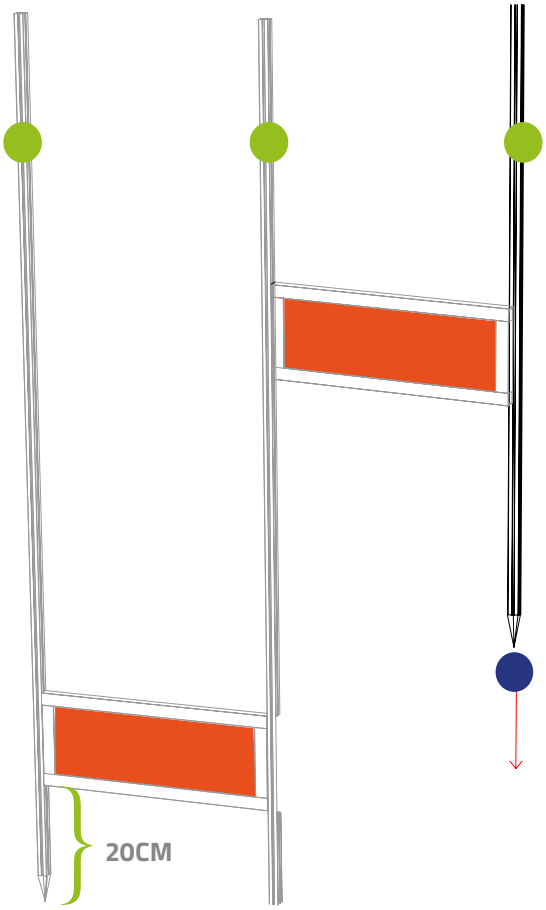

Infilare nel terreno il primo montante verticale per circa 20cm di profondità e posizionare il secondo montante a circa 51cm di distanza. Collegare i due mediante una "parete corta" (far scorrere i lati coti della parte all'interno dei profili 4 vie femmina verticali).

Infilare il secondo montante per 20cm nel terreno e procedere allo scorrimento della parete fino a terra.

Procedere come sopra fino alla realizzazione di n° 2 filari separati, composti da tre pareti corte ciascuno

FASE 3. ASSEMBLAGGIO MONTANTI VERTICALI E PARETI LETTO

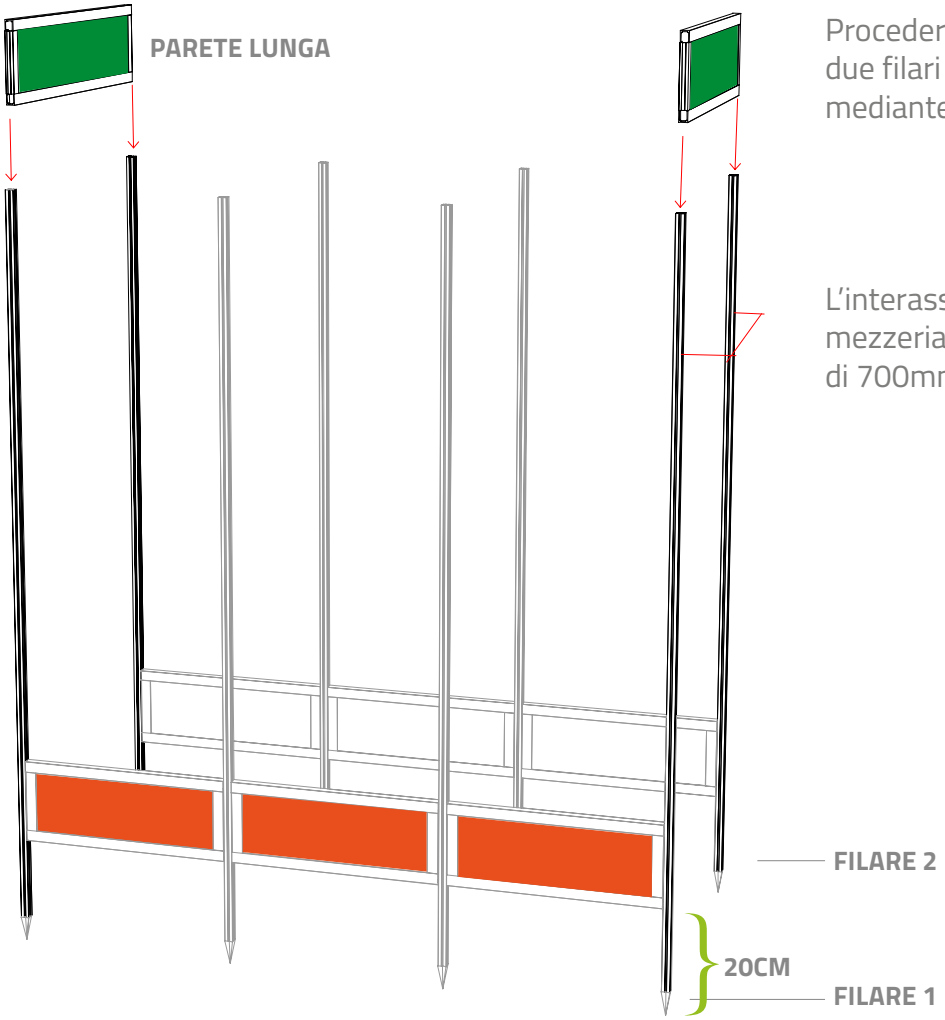

Procedere realizzando dapprima i due filari singolarmente, infine unire mediante le due pareti lunghe.

L'interasse fra i filari 1 e 2, preso alla mezzeria dei montanti, deve essere di 700mm.

FASE 4. REALIZZAZIONE DEI TRAVERSI

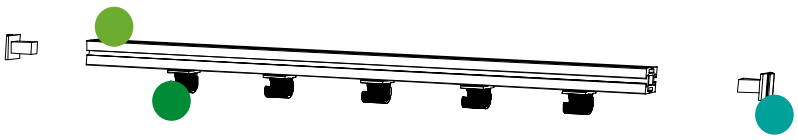

In ogni profilo 4 vie femmina lungo 494mm infilare 3 pz di profilo ad uncino (3pz per traverso). Successivamente, ad ogni profilo 4 vie femmina lungo rispettivamente 494mm e 694mm applicare i rispettivi tappi di collegamento sulle estremità.

FASE 5. REALIZZAZIONE DELLA PRIMA FILA DI TRAVERSI (QUOTA + 50CM DA TERRA)

FIG.1

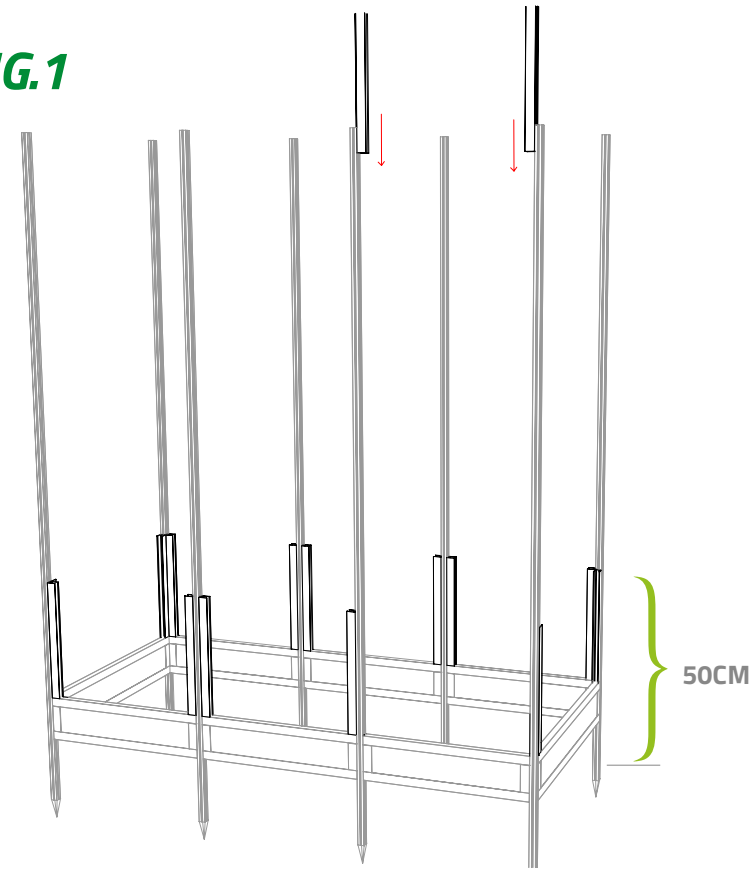

Per realizzare la prima fila di traversi procedere all'inserimento dei 16 profili U maschio lunghi 365mm facendoli scivolare lungo i profili 4 vie femmina verticali.

Una volta inseriti tutti i profili a U maschio lunghi 365mm, procedere all'inserimento dei traversi per scorrimento tra il tappo di collegamento e il profilo 4 vie femmina verticali. (Fig. 2 e 3)

FIG.2

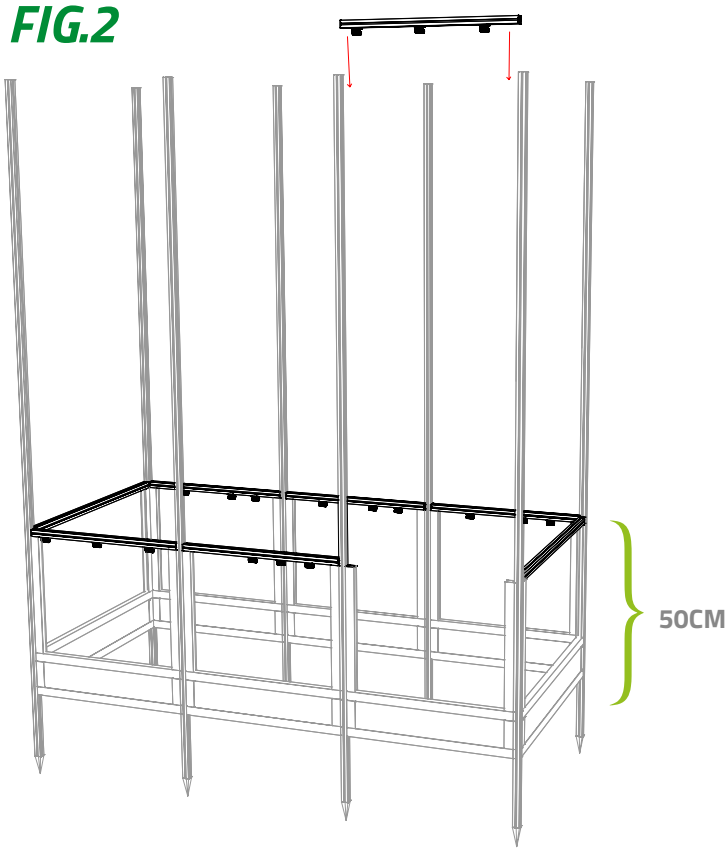

FIG.3

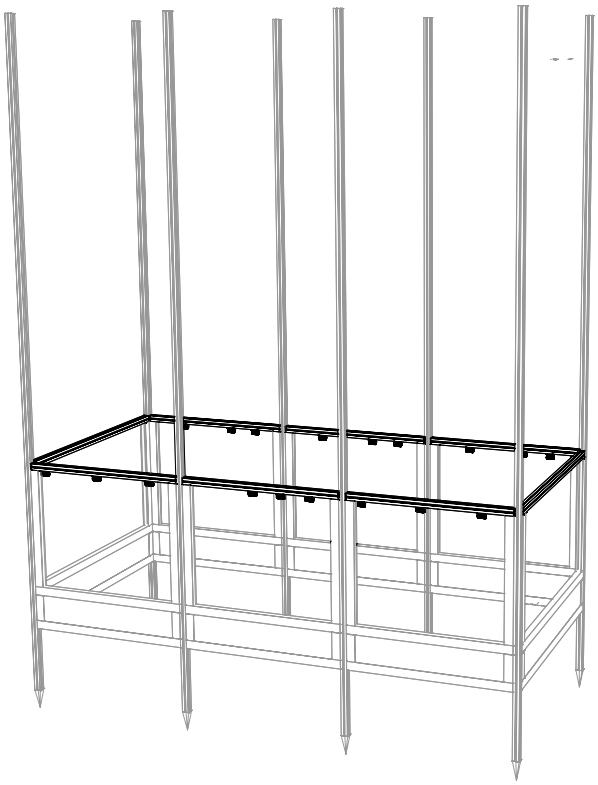

FASE 6. REALIZZAZIONE DELLA SECONDA FILA DI TRAVERSI (QUOTA + 105CM DA TERRA)

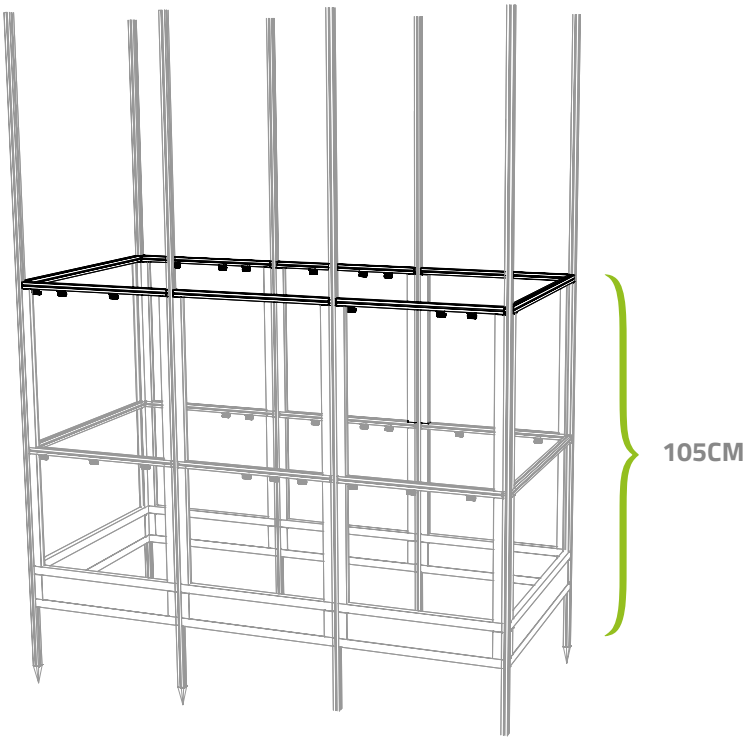

Procedendo come in precedenza, realizzare il "secondo cerchio" di traversi, inserendo prima i profili U maschio da 500mm e, successivamente, i profili 4 vie femmina completi di profili ad uncino e tappi collegamento.

FASE 7. REALIZZAZIONE DELLA GRIGLIA FINALE DI TRAVERSI (QUOTA+158CM DA TERRA)

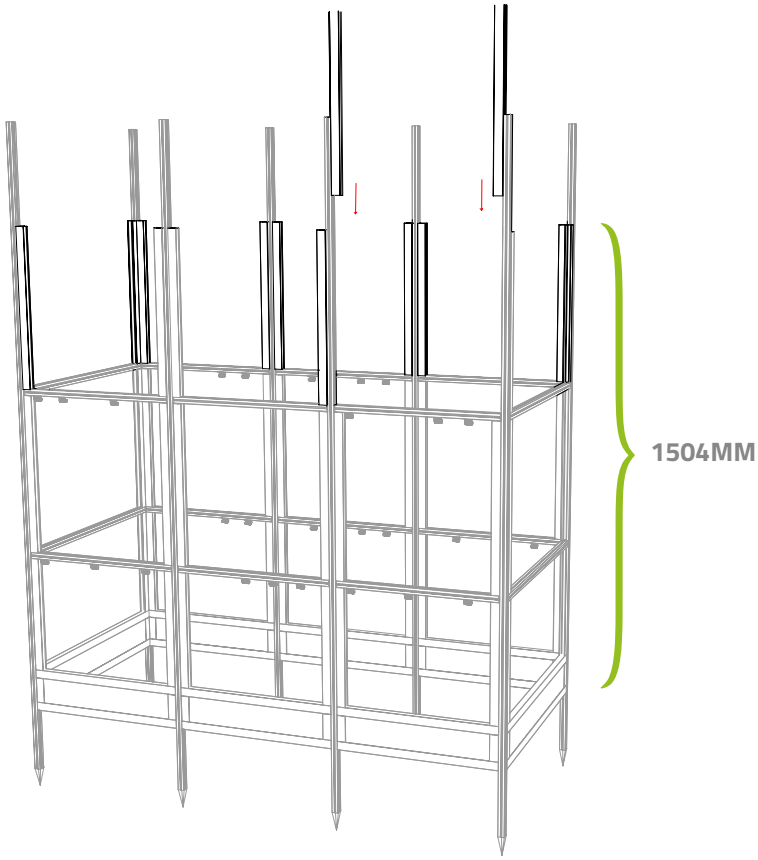

Procedere all'inserimento dei profili U maschio lunghi 500mm per la realizzazione del terzo ed ultimo cerchio. Fare ora scorrere gli ultimi traversi.

FASE 7. REALIZZAZIONE DELLA GRIGLIA FINALE DI TRAVERSI (QUOTA+158CM DA TERRA)

Ecco formato il terzo cerchio di traversi.

FASE 8. PREPARAZIONE DELLA COPERTURA

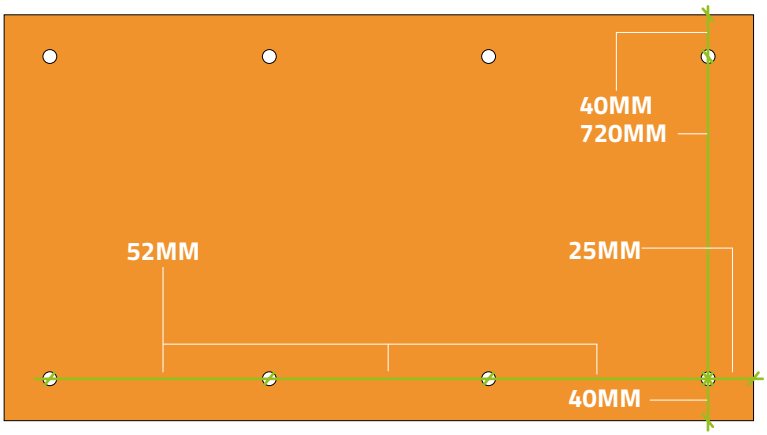

COPERTURA (LASTRA 4MM)

opo una breve verifica delle misure, realizzare 8 fori di diamentro di 10mm coincidenti con la parte cava dei profili 4 vie femmina verticali. Chiudere le estermità della lastra con i rispettivi profili a F, quelli da 1613mm sui lati lunghi e quelli da 775mm sui lati corti.

Il pannello ha dimensioni di 804mm x 1610mm

FASE 9. CHIUSURA DELLA STRUTTURA

osizionare la lastra in modo che i fori della stessa coincidano con le zone cave dei profili 4 vie femmina verticali.
Procedere al fissaggio mediante 8 tappi di collegamento.

COPERTURA (LASTRA 4MM)

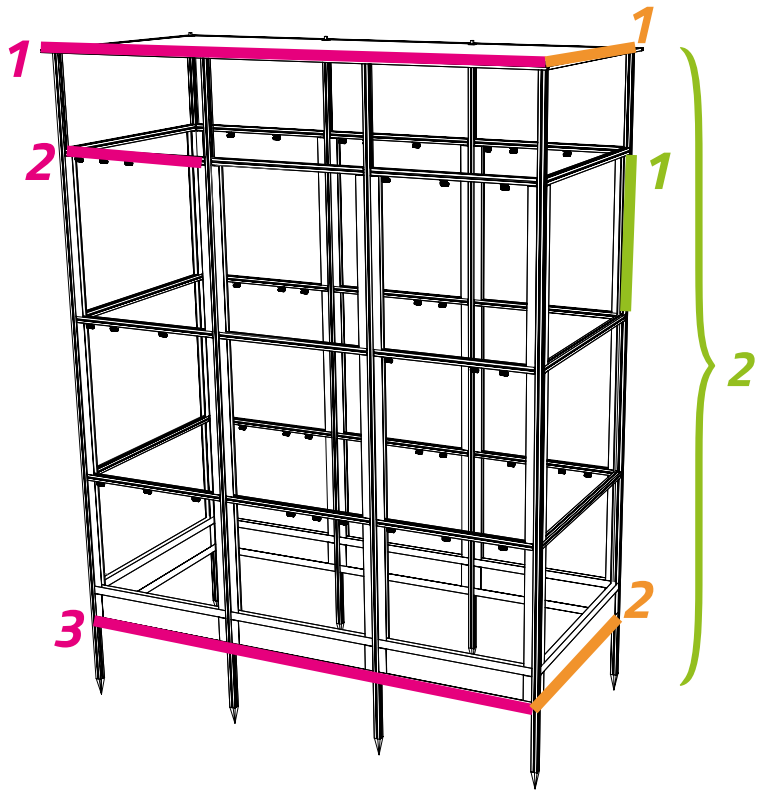

MISURE STRUTTURA :

Lunghezza:

1 1613 MM
2 500 MM
3 1580 MM

Profondità:

1 804 MM
2 740MM

Altezza:

1 500 MM
2 1855 MM